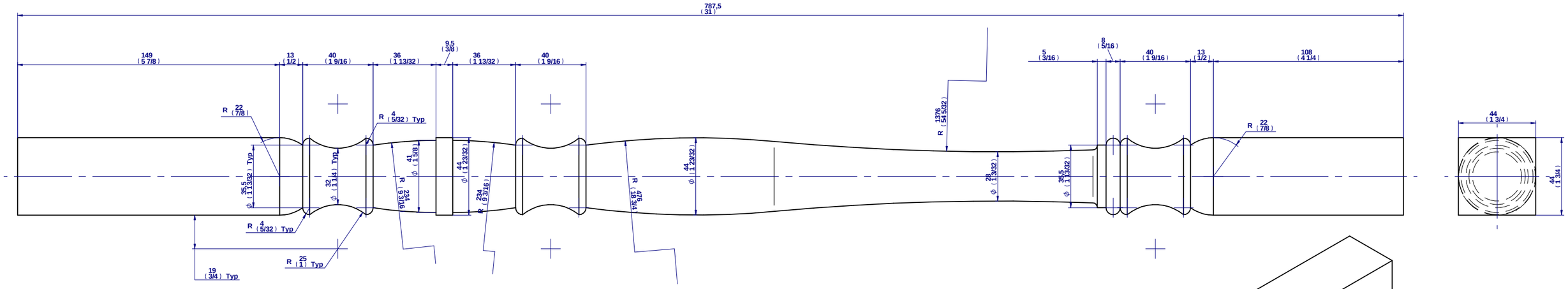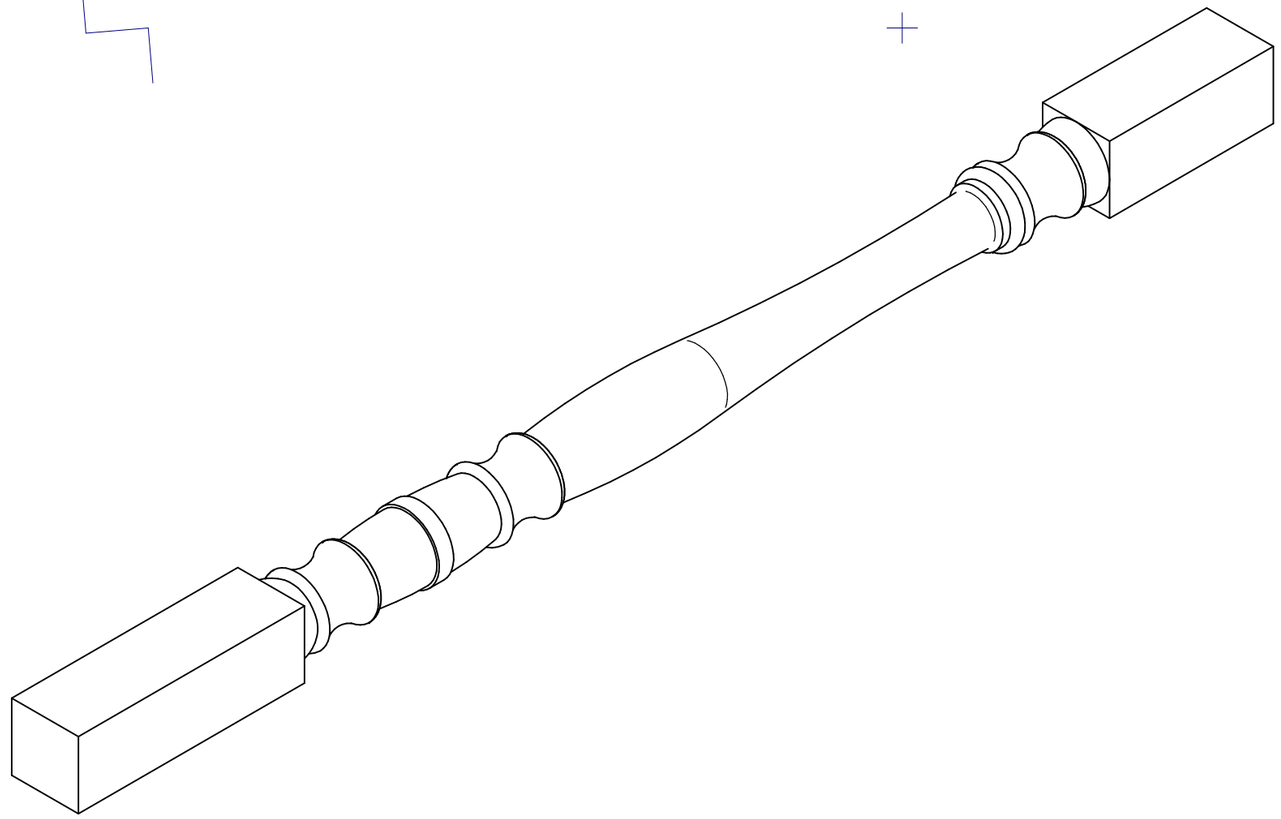
787,5 (31)
149 (5 7/8)
13 (1/2)
40 (1 9/16)
36 (1 13/32)
9,5 (3/8)
36 (1 13/32)
40 (1 9/16)
5 (3/16)
8 (5/16)
40 (1 9/16)
13 (1/2)
108 (4 1/4)
R 22 (7/8)
R 4 (5/32) Typ
R 1376 (54 5/32)
R 22 (7/8)
44 (1 3/4)
35,5 (1 13/32) Typ
32 (1 1/4) Typ
41 (1 5/8)
44 (1 23/32)
R 234 (9 3/16)
R 476 (18 3/4)
44 (1 23/32)
28 (1 13/32)
35,5 (1 13/32)
44 (1 3/4)
R 4 (5/32) Typ
R 25 (1) Typ
19 (3/4) Typ